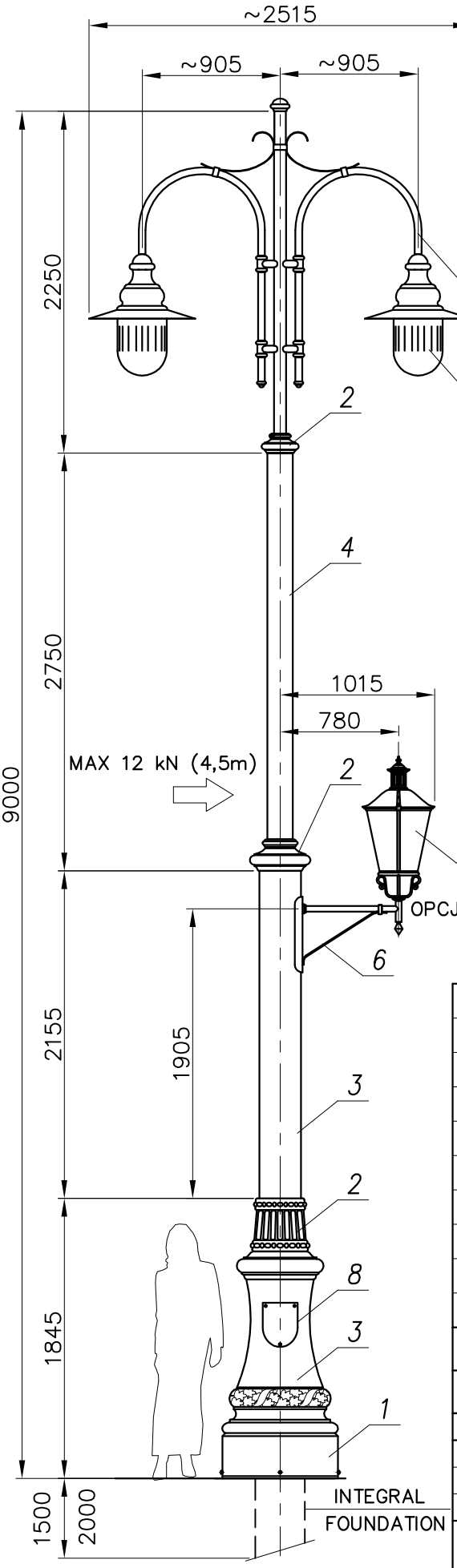

MALOWANIE:

PAINTING

POWŁOKA ANTYKOROZYJNA (ANTICORROSIVE PAINT)
KOLOR (COLOUR) RAL 7021

FUNDAMENT:

INTEGRAL FOUNDATION

nazwa/name	wartość value
strefa obciążenia wiatrem wind zone	I
wsp.dynamiczny dynamic rate	1.2
kategoria terenu terrain category	II
klasa obciązenia load class	B
cześciowy wsp. dla obc. wiatrem partial rate for wind load	1,2
cześciowy wsp. dla obc. stałego partial rate for fixed load	1,2
obliczeniowa prędkość wiatru wind speed	22 [m/s]

ACCORDING TO: PN-EN 40-3-1, PN-EN 40-3-3

nr.		nazwa	rysunek	material	ilość	jedn. waga	całk. waga	uwagi
10		Cable/Kabel YDY	–	–	–	–	–	
9		Connection box/Tabliczka przył.	–	–	1	–	–	
8		Luminary/Oprawa 03A (LIBRA)	L-003A	al./polyc.	1	–	–	
7		Luminary/Oprawa 06 ANDROMEDA	L-0006	al./polyc.	2	–	–	
6		Arm /Ramie R50	R-0R50	alum.	1	–	–	
5		Arm /Ramie R48	R-0R48	alum.	2	–	–	
4	POLE/SŁUP KT	Steel pipe/Rura stalowa ø169	–	steel	1	–	–	
3		Steel pipe/Rura stalowa ø273	–	steel	1	–	–	
2		Decorations/Dekoracje	–	cast al.	3	–	–	
1		Base/Baza słupa KT	–	cast al.	1	–	–	

zmiana 0

tolerancja wykonania +/- 20 mm

	nazwisko	data	podpis
projektował:	G.D.		
opracował:	M.S.	12.05.2007	
zatwierdził:			

nazwa zakładu
FIRMA PRODUKCYJNO-HANDLOWA
"ART-METAL" Sp.J.
Łapino 34 83-331 Przyjaźń
tel.(+48 58) 681 80 78
http://www.art-metal.pl

nazwa

hc=9000

KT8/06

KT/2xR47/2x06+1xR50/1x03A

STANDARD

skala	arkusz	numer rysunku	nr.arkusza
1:40	420x297	KT8/06	1/1