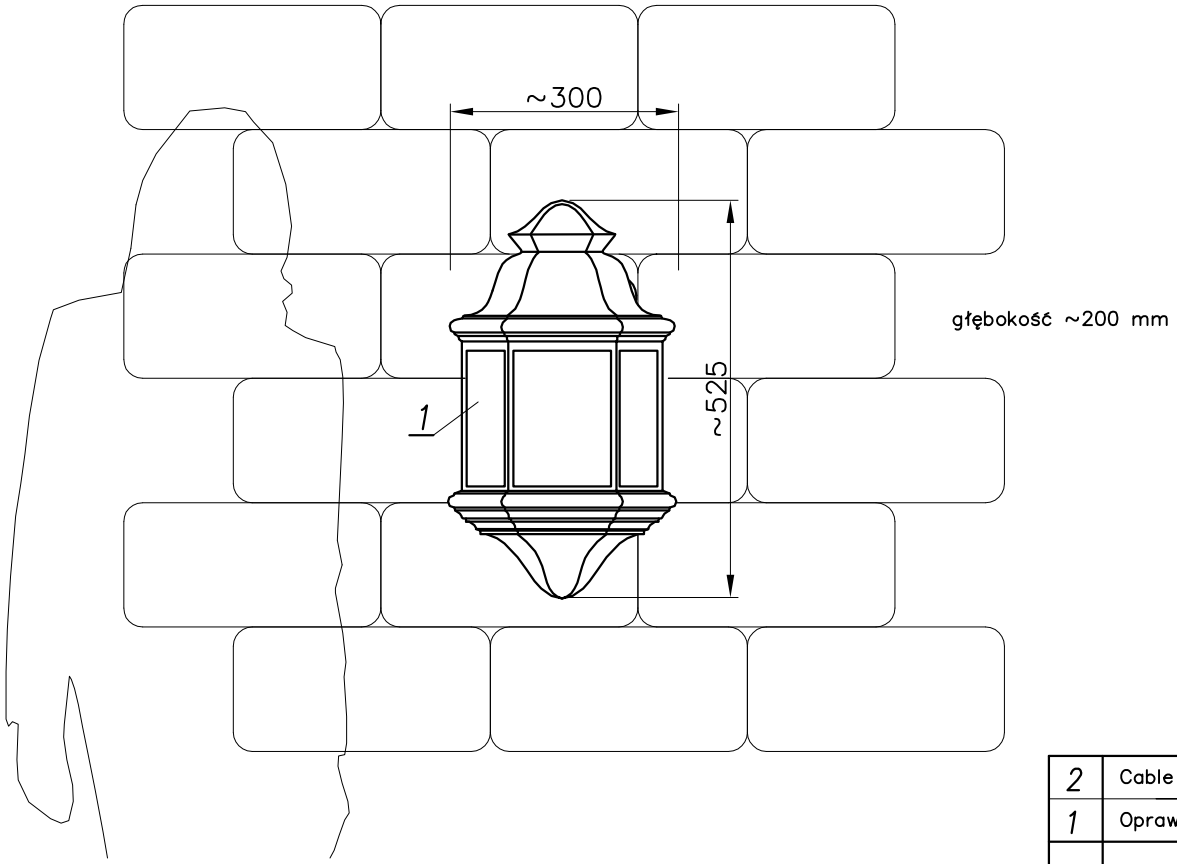

MATERIAŁ:

MATERIAL

ODLEW ALUMINIOWY (CAST ALUMINIUM)
RURA STALOWA (STEEL PIPE)
TWORZYWO SZTUCZNE (POLYCARBON)

MALOWANIE:

PAINTING

POWLOKA ANTYKOROZYJNA (ANTICORROSIVE PAINT)
KOLOR (COLOUR) RAL7021

nr	nazwa	rysunek	material	ilość	jedn.	całk.	uwagi
					waga		
2	Cable	–	–	1	–	–	
1	Oprawa/ Luminary LP1	–	polycarb/al	1	–	–	

zmiana 0				dimensional tolerance: +/– 20mm
	nazwisko	data	podpis	nazwa zakładu
projektował:	G.D.			FIRMA PRODUKCYJNO–HANDLOWA "ART–METAL" Sp.J.
opracował:	M.S.	06.04.2007		art metal
zatwierdził:				Łapino 34 83–331 Przyjaźń tel.(+48 58) 681 80 78 http://www.art-metal.pl

nazwa ??

LP1

STANDARD

skala	arkusz	numer rysunku	nr.arkusza
1:10	210x297	LP1	1/1