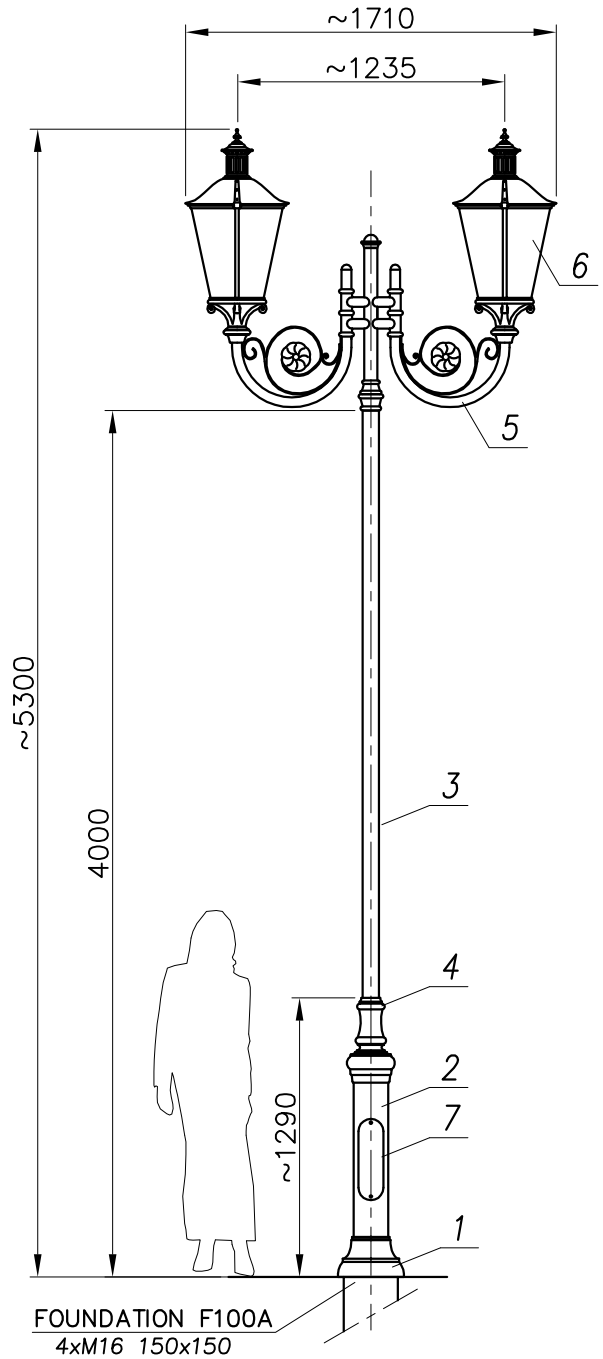

MALOWANIE:

PAINTING

POWŁOKA ANTYKOROZYJNA (ANTICORROSIVE PAINT)
KOLOR (COLOUR) RAL 7021

FUNDAMENT:

FOUNDATION F100A
FUNDAMENT NIE WCHODZI W SKŁAD ZESTAWU
FOUNDATION IS NOT INCLUDED INTO THE SET.

nazwa/name	wartość value
strefa obciążenia wiatrem wind zone	I
wsp.dynamiczny dynamic rate	1.2
kategoria terenu terrain category	II
klasa obciążenia load class	A
cześciowy wsp. dla obc. wiatrem partial rate for wind load	1,4
cześciowy wsp. dla obc. stałego partial rate for fixed load	1,2
obliczeniowa prędkość wiatru wind speed	22 [m/s]

ACCORDING TO: PN-EN 40-3-1, PN-EN 40-3-3

nr		nazwa	rysunek	material	ilość	jedn. waga	całk. waga	uwagi
8		Kabel/Cable YDY 3x1,5MM^2	–	–	–	–	–	
7		Tabliczka przył./ Control pannel	–	–	1	–	–	
6		Oprawa/Luminary 03A (Libra)	–	polycarb/al	2	–	–	
5		Ramię/Arm R20	–	aluminium	2	–	–	
4	POLE/SŁUP ST	Ozdoby/Decorations ST4	–	odlew alum. alum. cast	1	–	–	
3	POLE/SŁUP ST	Rura stal./Steel pipe ø76.1	–	stal steel	1	–	–	
2	POLE/SŁUP ST	Rura stal./Steel pipe ø159	–	stal steel	1	–	–	
1	POLE/SŁUP ST	Maskownica/ Masking frame	–	odlew alum. alum. cast	1	–	–	

zmiana 0

dimensional tolerance: +/- 20mm

	nazwisko	data	podpis
projektował:	G.D.		
opracował:	M.S.	23.04.2007	
zatwierdził:			

nazwa zakładu
FIRMA PRODUKCYJNO-HANDLOWA
"ART-METAL" Sp.J.
Łapino 34 83-331 Przyjaźń
tel.(+48 58) 681 80 78
http://www.art-metal.pl

nazwa

hc=5300

ST4/313

ST4/2xR20/2x03A

STANDARD

skala	arkusz	numer rysunku	nr.arkusza
1:35	210x297	ST4/313	1/1